PLANTA LOCALES COMERCIALES 1 Y 2
AGUA FRÍA
ESC 1:100

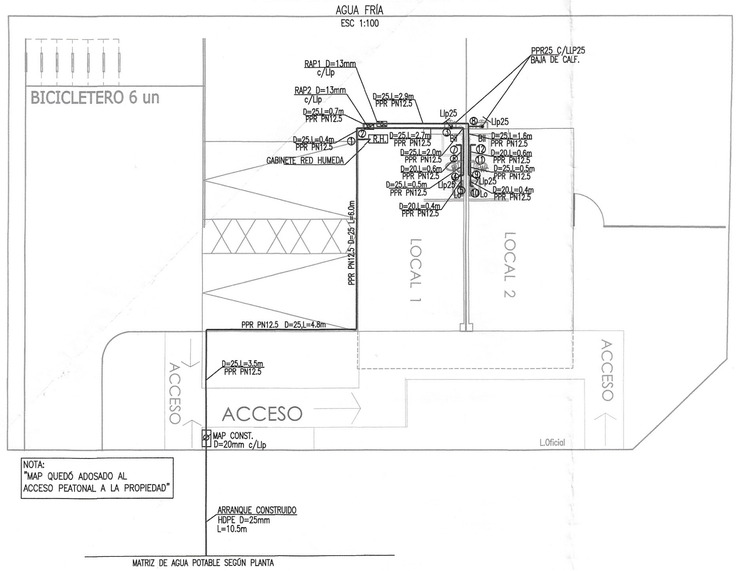

NOTA:
"MAP QUEDÓ ADOSADO AL ACCESO PEATONAL A LA PROPIEDAD"

PLANTA LOCALES COMERCIALES 1 Y 2
AGUA CALIENTE
ESC 1:100

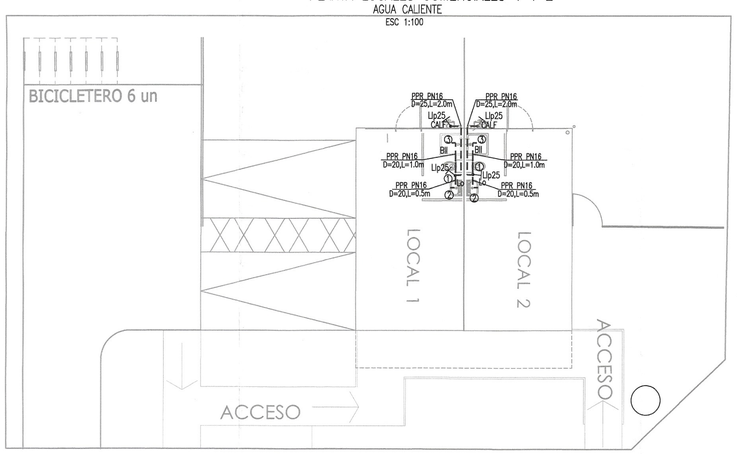

CUADRO DE GASTOS
LOCAL COMERCIAL 1 y 2

ARTEFACTOS		L/MINUTO	
CANTIDAD	CANTIDAD	UNITARIO	TOTAL
WC	2	10	20
L°	2	8	16
Bll	2	10	20
TOTAL	03 ARTEFACTOS		56 Qi

TOTAL Q INSTALADO 56 L/minuto
Q PROBABLE 27,86 L/minuto

RESUMEN DE CÁLCULOS

DE ACUERDO A LOS CÁLCULOS ANTERIORES, SE TIENE:
- POR GASTO DE DOTACIÓN SE DEBERÍA UTILIZAR UN MEDIDOR DE 15mm.
- POR GASTA MAX. PROBABLE SE DEBERÍA UTILIZAR UN MEDIDOR DE 15mm.
- POR PÉRDIDA DE CARGA EN EL ARRANQUE SE DEBERÍA UTILIZAR MEDIDOR DE 20mm

POR LO TANTO AL CONSIDERAR EL CALCULO MAS DESFAVORABLE, SE CONSIDERÓ MEDIDOR DE 20 mm y ARRANQUE HDPE 25mm.

ÁREA VERDE N°1

Por Dotación

- Total Superficie Area Verde : 1.285,49 m²
- Total Superficie de Riego : 700,75 m²
- Dotación Jardín : 10 lts/m²/dia
- Gasto : 10 x 700,75 : 7.008 lts/dia

De acuerdo al gasto considerado para esta Área Verde Corresponde a un Map 25mm

DATOS DE MAP AREA VERDE N°1

DIAMETRO MAP 25 CON ARRANQUE DE HDPE DE 40 mm. Y EN CAMARA SEGUN EMPRESA AGUAS ST 1364-01-A-2008.

ÁREA VERDE N°2

Por Dotación

- Total Superficie Area Verde : 225,90 m²
- Total Superficie de Riego : 201,50 m²
- Dotación Jardín : 10 lts/m²/dia
- Gasto : 10 x 201,50 : 2015 lts/dia

De acuerdo al gasto considerado para esta Área Verde Corresponde a un Map 13mm

DATOS DE MAP AREA VERDE N°2

DIAMETRO MAP 13 CON ARRANQUE DE HDPE DE 25mm. Y EN CAMARA SEGUN EMPRESA AGUAS ST 1364-01-A-2008.

ÁREA VERDE N°3

Por Dotación

- Total Superficie Area Verde : 1.144,59 m²
- Total Superficie de Riego : 659,29 m²
- Dotación Jardín : 10 lts/m²/dia
- Gasto : 10 x 659,29: 6.593 lts/dia

De acuerdo al gasto considerado para esta Área Verde Corresponde a un Map 25mm

DATOS DE MAP AREA VERDE N°3

DIAMETRO MAP 25 CON ARRANQUE DE HDPE DE 32 mm. Y EN CAMARA SEGUN EMPRESA AGUAS ST 1364-01-A-2008.

ÁREA VERDE N°4

Por Dotación

- Total Superficie Area Verde : 1549,84 m²
- Total Superficie de Riego : 699,34 m²
- Dotación Jardín : 10 lts/m²/dia
- Gasto : 10 x 699,34 : 6.993 lts/dia

De acuerdo al gasto considerado para esta Área Verde Corresponde a un Map 25mm

DATOS DE MAP AREA VERDE N°4

DIAMETRO MAP 25 CON ARRANQUE DE HDPE DE 40 mm. Y EN CAMARA SEGUN EMPRESA AGUAS ST 1364-01-A-2008.

ÁREA VERDE N°5

Por Dotación

- Total Superficie Area Verde : 483,32 m²
- Total Superficie de Riego : 483,32 m²
- Dotación Jardín : 10 lts/m²/dia
- Gasto : 10 x 483,32: 4833,2 lts/dia

De acuerdo al gasto considerado para esta Área Verde Corresponde a un Map 20mm

DATOS DE MAP AREA VERDE N°5

DIAMETRO MAP 20 CON ARRANQUE DE HDPE DE 25 mm. Y EN CAMARA SEGUN EMPRESA AGUAS ST 1364-01-A-2008.

ÁREA VERDE N°6

Por Dotación

- Total Superficie Area Verde : 85,66 m²
- Total Superficie de Riego : 85,66 m²
- Dotación Jardín : 10 lts/m²/dia
- Gasto : 10 x 85,66: 856,6 lts/dia

De acuerdo al gasto considerado para esta Área Verde Corresponde a un Map 13mm

DATOS DE MAP AREA VERDE N°6

DIAMETRO MAP 13 CON ARRANQUE DE HDPE DE 25 mm. Y EN CAMARA SEGUN EMPRESA AGUAS ST 1364-01-A-2008.

NOTAS

"EL GABINETE DE RED HÚMEDA CUMPLE CON LAS EXIGENCIAS DEL TITULO IV, LETRA a DEL R.I.D.A.A. (versión 2009 vigente)"

ARRANQUE Y MEDIDOR L.COMER. 1 y 2

		LARGO
LONGITUD ARRANQUE (m)	:	12.0
MATERIAL ARRANQUE	:	H.D.P.E.
DIAMETRO NOMINAL DE ARRANQUE	:	D= 25 mm
DIAMETRO INTERIOR DE ARRANQUE	:	D= 20.40mm
DIAMETRO DE MEDIDOR	:	20mm
PERDIDA DE CARGA EN EL MEDIDOR (m.c.a.)	:	1.12
PERDIDA EN ARRANQUE (m.c.a.)	:	2.46
PERDIDA DE CARGA TOTAL (m.c.a.)	:	3.58

NOTA: PÉRDIDA TOTAL MENOR A 5 m.c.a. POR TANTO, SE CUMPLE CON NCh 691 Of. 1998.

POR CONSUMO L.COM.1 y L.COM.2

N° HABITANTES	:	8
DOTACIÓN DE CONSUMO (lts/hbte/día)	:	150
CONSUMO MÁXIMO DIARIO (m3)	:	0,60
TOTAL CONSUMO MÁXIMO DIARIO (m3)/LOCAL	:	0,60
TOTAL CONSUMO MÁXIMO DIARIO (m3)	:	1,2
CORESPONDE A MAP DE		15 mm

POR GASTO MAXIMO PROBABLE L.COMER1 y L.COMER2

CAUDAL INSTALADO (lts/min)	:	56
CAUDAL MÁXIMO PROBABLE (lts/min)	:	27.86
CORESPONDE A MAP DE		15mm

CALCULO DE LA RED DOMICILIARIA LOCAL COMERCIAL 1 y 2 (AGUA FRÍA)

TRAMO	CAUDAL INST (l/m)	CAUDAL MAX PROB (l/m)	TIPO MATERIAL	DIAM INT (mm)	VELOC (m/s)	LONG REAL (m)	LONG EQUIV (m)	J UNIT (m/m)	J TOT (mca)	PIEZOMET INICIAL (m)	PIEZOMET FINAL (m)	COTA ARTEF (m)	PRESION DISPONIB (mca)
MAP1 -1	56,00	27,86	PP PN-12.5	20,40	1,42	14,30	21,45	0,14	2,93	14,00	11,07	1,50	9,57
1 - 2	56,00	27,86	PP PN-12.5	20,40	1,42	0,40	0,60	0,14	0,08	11,07	10,98	0,00	10,98
2 - RAP2	28,00	17,28	PP PN-12.5	20,40	0,88	0,10	0,15	0,06	0,01	10,98	10,98	0,00	10,98
RAP2 - 3	28,00	17,28	PP PN-12.5	20,40	0,88	2,70	4,05	0,06	0,24	10,98	10,74	1,20	9,54
3 - 4	28,00	17,28	PP PN-12.5	20,40	0,88	2,00	3,00	0,06	0,18	10,74	10,56	0,00	10,56
4 - 5	8,00	8,00	PP PN-12.5	16,20	0,65	0,40	0,60	0,05	0,03	10,56	10,53	1,00	9,53
4 - 6	20,00	13,70	PP PN-12.5	20,40	0,70	0,50	0,75	0,04	0,03	10,56	10,53	0,60	9,93
6 - 7	10,00	10,00	PP PN-12.5	16,20	0,81	0,60	0,90	0,07	0,06	10,53	10,47	1,80	8,67
2 - RAP1	28,00	17,28	PP PN-12.5	20,40	0,88	0,70	1,05	0,06	0,06	10,98	10,92	0,00	10,92
RAP1 - 8	28,00	17,28	PP PN-12.5	20,40	0,88	2,90	4,35	0,06	0,26	10,92	10,66	1,20	9,46
8 - 9	28,00	17,28	PP PN-12.5	20,40	0,88	1,60	2,40	0,06	0,14	10,66	10,52	0,00	10,52
9 - 10	8,00	8,00	PP PN-12.5	16,20	0,65	0,40	0,60	0,05	0,03	10,52	10,49	1,00	9,49
9 - 11	20,00	13,70	PP PN-12.5	20,40	0,70	0,50	0,75	0,04	0,03	10,52	10,49	0,60	9,89
11 - 12	10,00	10,00	PP PN-12.5	16,40	0,79	0,60	0,90	0,06	0,06	10,49	10,43	1,80	8,63

CALCULO DE LA RED DOMICILIARIA LOCAL COMERCIAL 1 (AGUA CALIENTE)

TRAMO	CAUDAL INST (l/m)	CAUDAL MAX PROB (l/m)	TIPO MATERIAL	DIAM INT (mm)	VELOC (m/s)	LONG REAL (m)	LONG EQUIV (m)	J UNIT (m/m)	J TOT (mca)	PIEZOMET INICIAL (m)	PIEZOMET FINAL (m)	COTA ARTEF (m)	PRESION DISPONIB (mca)
CALF - 1	18	18,00	PP PN-16	18,0	1,18	2,00	3,00	0,09	0,28	9,54	9,26	0,00	9,26
1 - 2	8	8,00	PP PN-16	14,4	0,82	0,50	0,75	0,06	0,05	9,26	9,21	1,00	8,21
1 - 3	10	10,00	PP PN-16	14,4	1,03	1,00	1,50	0,10	0,14	9,26	9,11	1,80	7,31

CALCULO DE LA RED DOMICILIARIA LOCAL COMERCIAL 2 (AGUA CALIENTE)

TRAMO	CAUDAL INST (l/m)	CAUDAL MAX PROB (l/m)	TIPO MATERIAL	DIAM INT (mm)	VELOC (m/s)	LONG REAL (m)	LONG EQUIV (m)	J UNIT (m/m)	J TOT (mca)	PIEZOMET INICIAL (m)	PIEZOMET FINAL (m)	COTA ARTEF (m)	PRESION DISPONIB (mca)
CALF - 1	18	18,00	PP PN-16	18,0	1,18	2,00	3,00	0,09	0,28	9,46	9,19	0,00	9,19
1 - 2	8	8,00	PP PN-16	14,4	0,82	0,50	0,75	0,06	0,05	9,19	9,14	1,00	8,14
1 - 3	10	10,00	PP PN-16	14,4	1,03	1,00	1,50	0,10	0,14	9,19	9,04	1,80	7,24

La ubicación de las cañerías y tuberías es solo referencial, y no garantiza su exacta ubicación y distancia.

SIMBOLOGIA

- RED AGUA FRÍA CONSTRUIDA
- RED AGUA CALIENTE CONSTRUIDA
- MAP CONSTRUIDO
- INODORO (WC)
- LAVATORIO (Lo)
- LAVAPLATOS(Lp)
- BAÑO TINA (Bo)
- MAQUINA LAVADORA (Mlv)
- LAVADERO (Lv)

ELEVACION RED HUMEDA
ESCALA: S/E

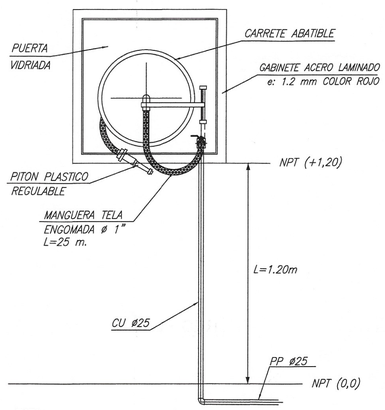

NOTA :

LA RED HUMEDA CONSIDERÓ UN GABINETE METALICO ABATIBLE CONEXION AXIAL EQUIPADA CON 25 MTS. DE MANGUERA DE TELA ENGOMADA 25 mm. DE DIAMETRO, PITON DE PLASTICO REGULABLE (CORTE – NEBLINA – ALTO IMPACTO)

GABINETE RED HUMEDA
ESCALA: S/E

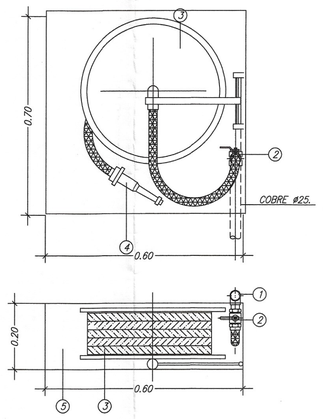

1. MATRIZ AGUA POTABLE.
2. VALVULA DE BOLA Y UNION STORZ ø25.
3. CANASTILLO GIRATORIO C/MANGUERA L=25mts.
4. PITON DE ø25.

DETALLE RED HUMEDA
ESCALA: 1/25

PLANTA

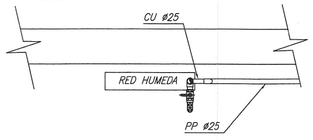

PROYECTO PUBLICO AGUA POTABLE N°18.417

PROYECTO INSTALACIONES DE AGUA POTABLE DOMICILIARIA

PROYECTO	DEFINITIVO	LAMINA	
N°	FECHA:	N°	5 DE 5
AVISO DE INICIO N° NN.SS 1–5/2RC65 FECHA: 12.03.2024		PROYECTO REDES N°	
FACTIBILIDAD: 553	FECHA : 24/01/2023		

CALLE O PASAJE : SEGÚN CERTIFICADO DE NUMERO N° 6538/2023

LOTEO : LOTEO ARMANDO URIBE (283 VIVIENDAS - 6 A.VERDES - 2 L.COMERCIALES 1 S.MULTIUSO y 1 S.EQUIPAMIENTO)

COMUNA : BUIN

UBICACION

FIRMAS

PROYECTISTA:
EMPRESA : JOSEPH INGENIEROS S.A.
NOMBRE : JASNA OSORIO
RUT : 14.206.448–0
DOMICILIO : AV.JARDINES DEL BOSQUE N°544 VALPARAISO

PROPIETARIO
NOMBRE : CONAVICOOP
RUT : 70.020.030–2
DOMICILIO : LONDRES N° 79, SANTIAGO.
MAURICIO DE LA BARRA
RUT N° 9.372.840–8
REPRESENTANTES LEGALES

CONTRATISTA
EMPRESA : CONSTRUCTORA LONDRES LTDA.
RUT : 76.025.267–K
NOMBRE : JULIAN CONTRERAS O.
RUT : 13.574.462–k
DOMICILIO : LONDRES 84 PISO 3–SANTIAGO.

PROYECTO DEFINITIVO CERTIFICADO DE RECEPCION
Nº _____ FECHA _____

FIRMA EMPRESA DE SERVICIOS SANITARIOS